CILINDRI TELESCOPICI CON 2 SFILATE
TELESCOPIC CYLINDERS WITH 2 EXTENSIONS

TELESKOPZYLINDER MIT 2 STUFEN
ДВУХСТУПЕНЧАТЫЕ ТЕЛЕСКОПИЧЕСКИЕ ЦИЛИНДРЫ

**TYPE F :**
FORO
HOLE
LOCH
ОТВЕРСТИЕ

**TYPE S :**
SFERA
BALL
KUGEL
ШАР

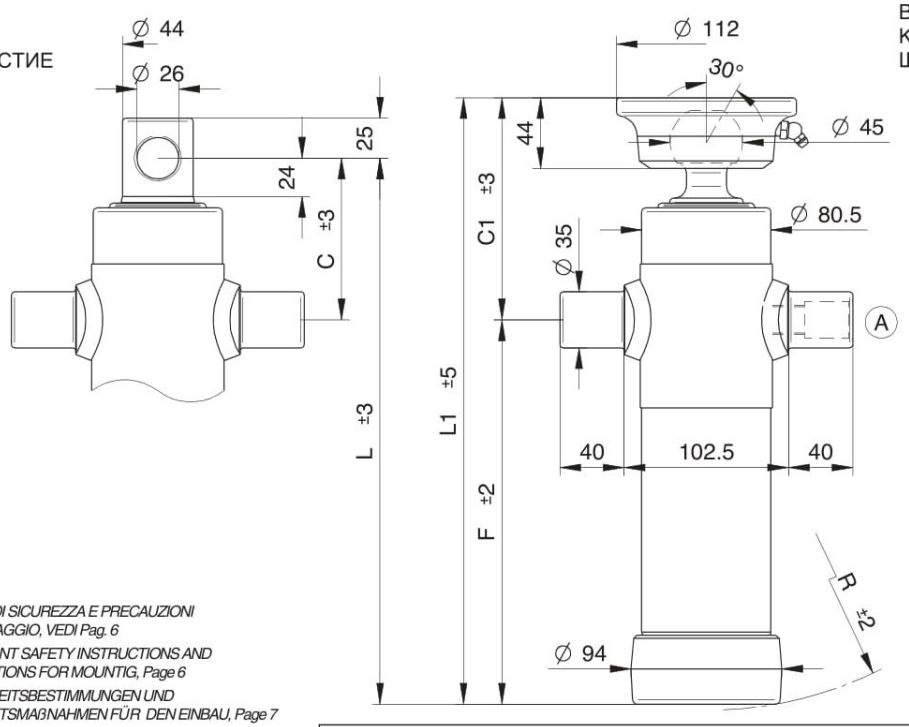


*NORME DI SICUREZZA E PRECAUZIONI DI MONTAGGIO, VEDI Pag. 6*
*IMPORTANT SAFETY INSTRUCTIONS AND PRECAUTIONS FOR MOUNTIG, Page 6*
*SICHERHEITSBESTIMMUNGEN UND VORSICHTSMAßNAHMEN FÜR DEN EINBAU, Page 7*
*МЕРЫ ПО ОБЕСПЕЧЕНИЮ БЕЗОПАСНОСТИ И ИНСТРУКЦИЯ ПО ПРАВИЛЬНОМУ МОНТАЖУ, стр. 7*

*KIT GUARNIZIONI, SEALS KIT, DICHTUNGSSATZ, НАБОР ПРОКЛАДОК :* ***SGS046-061***

## STANDARD

*(A) 07000000 1/2 gas*

## OPTIONAL

*CULLA 1*

*SUP035*

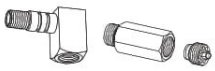

*26310000 27220000*

*71720000 3/8 gas*
*71730000 1/2 gas*

*CH045-2414*

**PESO TOT. RIBALTABILE 3,5 Ton. a 180 bar**
**TOTAL WEIGHT TIP-UP 3,5 Ton. 180 bar**

**GESAMTGEWICHT ANHÄNGER 3,5 Ton. 180 bar**
**ПОЛНЫЙ ВЕС КУЗОВА 3,5 Тонн. при 180 Бар**

| TIPO TYPE TYP ВИД | DISEGNO – DRAWING ZEICHNUNG – ЧЕРТЁЖ | CORSA – STROKE HUB – ХОД | SFILATE EXTENSIONS STUFEN СТУПЕНИ mm | | | | | | | | | DIMENSIONI CILINDRO CYLINDER DIMENSIONS ZYLINDER ABMESSUNGEN РАЗМЕРЫ ЦИЛИНДРА | | | | | | L.sfilata – L. extension L. stufen – Ход ступени | Peso – Kg – Weight / Вес – кг. – Gewicht | | Volume olio Lt. Amount of oil Lt. Ölinhalt Lt. Объём масла л. |
|---|---|---|---|---|---|---|---|---|---|---|---|---|---|---|---|---|---|---|---|---|---|
| | | | 46 TON. 2,9 | 61 TON. 5,2 | 76 TON. 8,1 | 91 TON. 11,7 | 107 TON. 16,1 | 126 TON. 22,4 | 145 TON. 29,7 | 165 TON. 38,4 | 187 TON. 49,4 | C | C¹ | F | L | L¹ | R | | F | S | |
| | | | | | | | | | | | | | | | | | | | | | |
| **2020** | 10130 | **455** | ● | ● | | | | | | | | 100 | 140 | 240 | 340 | 380 | 245 | 300 | 14 | 15,5 | 1,1 |
| **2021** | 10132 | **525** | ● | ● | | | | | | | | 100 | 140 | 275 | 375 | 415 | 280 | 335 | 14,5 | 16 | 1,3 |
| **2022** | 10134 | **595** | ● | ● | | | | | | | | 100 | 140 | 312 | 412 | 452 | 315 | 370 | 15,5 | 17 | 1,5 |
| **2023** | 10136 | **695** | ● | ● | | | | | | | | 100 | 140 | 362 | 462 | 502 | 365 | 420 | 17,5 | 19 | 1,7 |
| **2024** | 10138 | **795** | ● | ● | | | | | | | | 100 | 140 | 410 | 510 | 550 | 413 | 470 | 19 | 20,5 | 2 |
| **2025** | 10140 | **895** | ● | ● | | | | | | | | 100 | 140 | 460 | 560 | 600 | 465 | 520 | 21 | 22,5 | 2,2 |
| **2026** | 10142 | **995** | ● | ● | | | | | | | | 100 | 140 | 510 | 610 | 650 | 515 | 570 | 23 | 24,5 | 2,4 |
| | | | | | | | | | | | | | | | | | | | | | |
| | | | | | | | | | | | | | | | | | | | | | |
| | | | | | | | | | | | | | | | | | | | | | |
| | | | | | | | | | | | | | | | | | | | | | |

**PRESSIONE MAX. DI ESERCIZIO 220 BAR – WORKING MAX. PRESSURE 220 BAR**
**MAX. BETRIEBSDRUCK 220 BAR – МАКСИМАЛЬНОЕ РАБОЧЕЕ ДАВЛЕНИЕ 220 БАР**

CARATTERISTICHE TECNICHE DATE A TITOLO PURAMENTE INDICATIVO E MODIFICABILI SENZA PREAVVISO - THESE TECHNICAL SPECIFICATIONS ARE ONLY APPROXIMATE VALUES AND MAY BE CHANGED WITHOUT ANY PREVIOUS NOTICE
DIESE TECHNISCHEN DATEN GELTEN NUR ALS RICHTWERTE UND KÖNNEN OHNE VORANMELDUNG GEÄNDERT WERDEN - ВЫШЕУКАЗАННЫЕ ТЕХНИЧЕСКИЕ ХАРАКТЕРИСТИКИ ЯВЛЯЮТСЯ ПРИБЛИЗИТЕЛЬНЫМИ И МОГУТ БЫТЬ ИЗМЕНЕНЫ БЕЗ ПРЕДВАРИТЕЛЬНОГО УВЕДОМЛЕНИЯ

CILINDRI TELESCOPICI CON 2 SFILATE
TELESCOPIC CYLINDERS WITH 2 EXTENSIONS

TELESKOPZYLINDER MIT 2 STUFEN
ДВУХСТУПЕНЧАТЫЕ ТЕЛЕСКОПИЧЕСКИЕ ЦИЛИНДРЫ

**TYPE F :**
FORO
HOLE
LOCH
ОТВЕРСТИЕ

**TYPE S :**
SFERA
BALL
KUGEL
ШАР

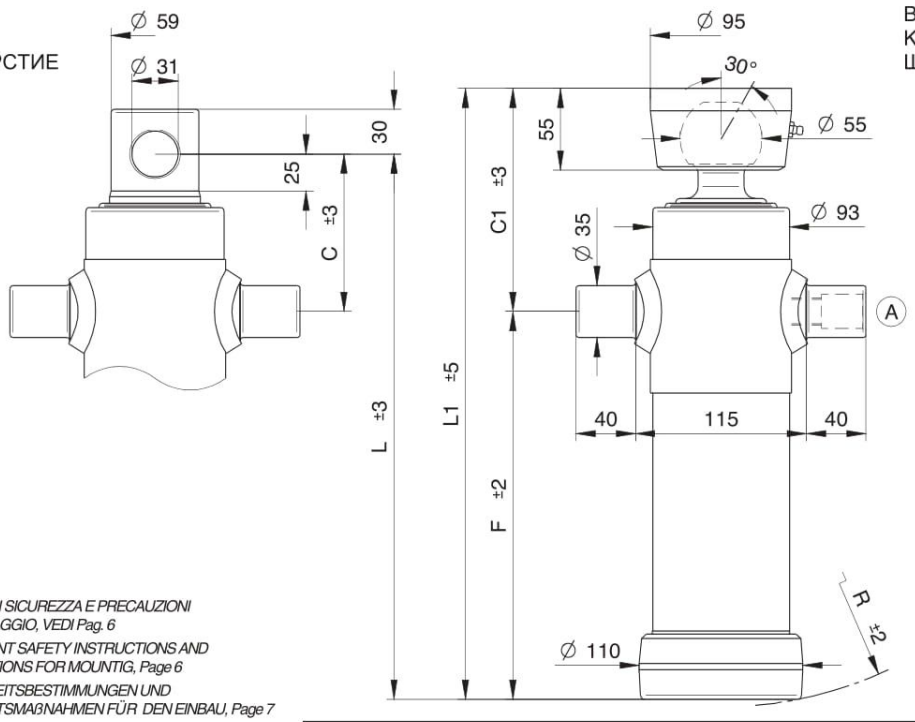


*NORME DI SICUREZZA E PRECAUZIONI DI MONTAGGIO, VEDI Pag. 6*
*IMPORTANT SAFETY INSTRUCTIONS AND PRECAUTIONS FOR MOUNTIG, Page 6*
*SICHERHEITSBESTIMMUNGEN UND VORSICHTSMAßNAHMEN FÜR DEN EINBAU, Page 7*
*МЕРЫ ПО ОБЕСПЕЧЕНИЮ БЕЗОПАСНОСТИ И ИНСТРУКЦИЯ ПО ПРАВИЛЬНОМУ МОНТАЖУ, стр. 7*

*KIT GUARNIZIONI, SEALS KIT, DICHTUNGSSATZ, НАБОР ПРОКЛАДОК : **SGS061-076***

## STANDARD

*(A) 07000000 1/2 gas*

## OPTIONAL

*CULLA 1*

*SUP035*

*26310000 27220000*

*71720000 3/8 gas*
*71730000 1/2 gas*

*CH055-2957*

**PESO TOT. RIBALTABILE 6 Ton. a 180 bar**
**POIDS TOT. BASCULABLE 6 Ton. à 180 bar**

**GESAMTGEWICHT ANHÄNGER 6 Ton. 180 bar**
**ПОЛНЫЙ ВЕС КУЗОВА 6 Тонн. при 180 бар**

| TIPO TYPE TYP ВИД | DISEGNO – DRAWING ZEICHNUNG – ЧЕРТЁЖ | CORSA – STROKE HUB – ХОД | SFILATE mm EXTENSIONS mm STUFEN mm СТУПЕНИ mm | | | | | | | | | DIMENSIONI CILINDRO CYLINDER DIMENSIONS ZYLINDER ABMESSUNGEN РАЗМЕРЫ ЦИЛИНДРА | | | | | | L.sfilata – L. extension L. stufen – Ход ступени | Peso – Kg – Weight / Вес – кг. – Gewicht | | Volume olio Lt. Amount of oil Lt. Ölinhalt Lt. Объём масла л. |
|---|---|---|---|---|---|---|---|---|---|---|---|---|---|---|---|---|---|---|---|---|---|
| | | | 46 TON. 2,9 | 61 TON. 5,2 | 76 TON. 8,1 | 91 TON. 11,7 | 107 TON. 16,1 | 126 TON. 22,4 | 145 TON. 29,7 | 165 TON. 38,4 | 187 TON. 49,4 | C | C¹ | F | L | L¹ | R | | F | S | |
| | | | | | | | | | | | | | | | | | | | | | |
| **3021** | 3340 | **495** | | ● | ● | | | | | | | 105 | 150 | 260 | 365 | 410 | 268 | 320 | 18 | 20 | 2 |
| **3022** | 3341 | **595** | | ● | ● | | | | | | | 105 | 150 | 310 | 415 | 460 | 315 | 370 | 20 | 22 | 2,3 |
| **3023** | 3342 | **695** | | ● | ● | | | | | | | 105 | 150 | 360 | 465 | 510 | 365 | 420 | 23 | 25 | 2,7 |
| **3024** | 3343 | **795** | | ● | ● | | | | | | | 105 | 150 | 410 | 515 | 560 | 415 | 470 | 26 | 28 | 3 |
| **3025** | 3344 | **895** | | ● | ● | | | | | | | 105 | 150 | 460 | 565 | 610 | 467 | 520 | 28 | 30 | 3,5 |
| **3026** | 3334 | **995** | | ● | ● | | | | | | | 105 | 150 | 510 | 615 | 660 | 520 | 570 | 30 | 32 | 3,8 |
| | | | | | | | | | | | | | | | | | | | | | |
| | | | | | | | | | | | | | | | | | | | | | |
| | | | | | | | | | | | | | | | | | | | | | |
| | | | | | | | | | | | | | | | | | | | | | |
| | | | | | | | | | | | | | | | | | | | | | |

**PRESSIONE MAX. DI ESERCIZIO 220 BAR – WORKING MAX. PRESSURE 220 BAR**
**MAX. BETRIEBSDRUCK 220 BAR – МАКСИМАЛЬНОЕ РАБОЧЕЕ ДАВЛЕНИЕ 220 БАР**

CARATTERISTICHE TECNICHE DATE A TITOLO PURAMENTE INDICATIVO E MODIFICABILI SENZA PREAVVISO - THESE TECHNICAL SPECIFICATIONS ARE ONLY APPROXIMATE VALUES AND MAY BE CHANGED WITHOUT ANY PREVIOUS NOTICE
DIESE TECHNISCHEN DATEN GELTEN NUR ALS RICHTWERTE UND KÖNNEN OHNE VORANMELDUNG GEÄNDERT WERDEN - ВЫШЕУКАЗАННЫЕ ТЕХНИЕСКИЕ ХАРАКТЕРИСТИКИ ЯВЛЯЮТСЯ ПРИБЛИЗИТЕЛЬНЫМИ И МОГУТ БЫТЬ ИЗМЕНЕНЫ БЕЗ ПРЕДВАРИТЕЛЬНОГО УВЕДОМЛЕНИЯ

CILINDRI TELESCOPICI CON 2 SFILATE
TELESCOPIC CYLINDERS WITH 2 EXTENSIONS

TELESKOPZYLINDER MIT 2 STUFEN
ДВУХСТУПЕНЧАТЫЕ ТЕЛЕСКОПИЧЕСКИЕ ЦИЛИНДРЫ

**TYPE F :**
FORO
HOLE
LOCH
ОТВЕРСТИЕ

**TYPE S :**
SFERA
BALL
KUGEL
ШАР

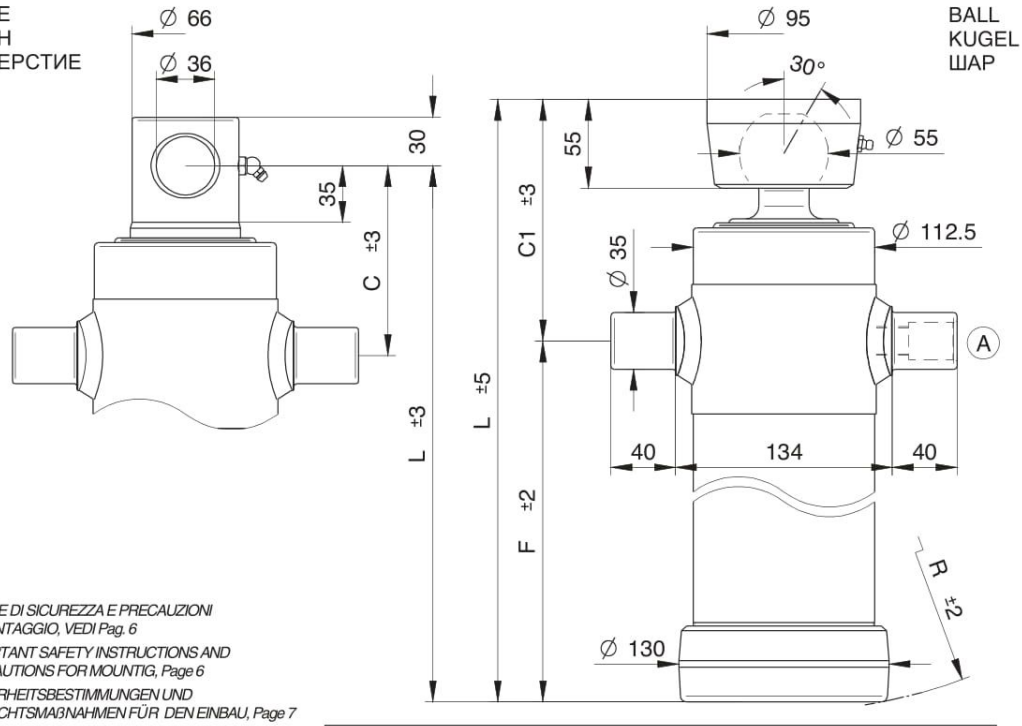


*NORME DI SICUREZZA E PRECAUZIONI DI MONTAGGIO, VEDI Pag. 6*
*IMPORTANT SAFETY INSTRUCTIONS AND PRECAUTIONS FOR MOUNTIG, Page 6*
*SICHERHEITSBESTIMMUNGEN UND VORSICHTSMAßNAHMEN FÜR DEN EINBAU, Page 7*
*МЕРЫ ПО ОБЕСПЕЧЕНИЮ БЕЗОПАСНОСТИ И ИНСТРУКЦИЯ ПО ПРАВИЛЬНОМУ МОНТАЖУ, стр. 7*

*KIT GUARNIZIONI, SEALS KIT, DICHTUNGSSATZ, НАБОР ПРОКЛАДОК :* ***SGS068-088***

## STANDARD

*(A) 07000000 1/2 gas*

## OPTIONAL

*CULLA 2 + SUP040*

*SUP035*

*26310000 27220000*

*71720000 3/8 gas*
*71730000 1/2 gas*

*CH055-2957*

**PESO TOT. RIBALTABILE 9 Ton. a 180 bar**
**TOTAL WEIGHT TIP-UP 9 Ton. 180 bar**

**GESAMTGEWICHT ANHÄNGER 9 Ton. 180 bar**
**ПОЛНЫЙ ВЕС КУЗОВА 9 Тонн. при 180 бар**

| TIPO TYPE TYP ВИД | DISEGNO – DRAWING ZEICHNUNG – ЧЕРТЁЖ | CORSA – STROKE HUB – ХОД | SFILATE EXTENSIONS STUFEN СТУПЕНИ mm | | | | | | | | | DIMENSIONI CILINDRO CYLINDER DIMENSIONS ZYLINDER ABMESSUNGEN РАЗМЕРЫ ЦИЛИНДРА | | | | | | L.sfilata – L. extension L. stufen – Ход ступени | Peso – Kg – Weight | Bec – кг. – Gewicht | Volume olio Lt. Amount of oil Lt. Ölinhalt Lt. Объём масла л. |
|---|---|---|---|---|---|---|---|---|---|---|---|---|---|---|---|---|---|---|---|---|---|
| | | | 68 TON. 6,5 | 88 TON. 10,9 | 107 TON. 16,1 | 126 TON. 22,4 | 145 TON. 29,7 | 165 TON. 38,4 | 187 TON. 49,4 | 210 TON. 62,3 | 236 TON. 78,5 | C | C¹ | F | L | L¹ | R | | F | S | |
| | | | | | | | | | | | | | | | | | | | | | |
| **4021** | 3367 | **595** | ● | ● | | | | | | | | 115 | 150 | 315 | 430 | 465 | 321 | 370 | 27 | 29 | 3 |
| **4022** | 3368 | **695** | ● | ● | | | | | | | | 115 | 150 | 365 | 480 | 515 | 370 | 420 | 30 | 32 | 3,5 |
| **4024** | 3370 | **795** | ● | ● | | | | | | | | 115 | 150 | 415 | 530 | 565 | 420 | 470 | 33 | 35 | 4 |
| **4025** | 3371 | **895** | ● | ● | | | | | | | | 115 | 150 | 465 | 580 | 615 | 470 | 520 | 36 | 38 | 4,5 |
| | | | | | | | | | | | | | | | | | | | | | |
| | | | | | | | | | | | | | | | | | | | | | |
| | | | | | | | | | | | | | | | | | | | | | |
| | | | | | | | | | | | | | | | | | | | | | |
| | | | | | | | | | | | | | | | | | | | | | |
| | | | | | | | | | | | | | | | | | | | | | |
| | | | | | | | | | | | | | | | | | | | | | |

**PRESSIONE MAX. DI ESERCIZIO 220 BAR – WORKING MAX. PRESSURE 220 BAR**
**MAX. BETRIEBSDRUCK 220 BAR – МАКСИМАЛЬНОЕ РАБОЧЕЕ ДАВЛЕНИЕ 220 БАР**

CARATTERISTICHE TECNICHE DATE A TITOLO PURAMENTE INDICATIVO E MODIFICABILI SENZA PREAVVISO - THESE TECHNICAL SPECIFICATIONS ARE ONLY APPROXIMATE VALUES AND MAY BE CHANGED WITHOUT ANY PREVIOUS NOTICE
DIESE TECHNISCHEN DATEN GELTEN NUR ALS RICHTWERTE UND KÖNNEN OHNE VORANMELDUNG GEÄNDERT WERDEN - ВЫШЕУКАЗАННЫЕ ТЕХНИЧЕСКИЕ ХАРАКТЕРИСТИКИ ЯВЛЯЮТСЯ ПРИБЛИЗИТЕЛЬНЫМИ И МОГУТ БЫТЬ ИЗМЕНЕНЫ БЕЗ ПРЕДВАРИТЕЛЬНОГО УВЕДОМЛЕНИЯ

CILINDRI TELESCOPICI CON 2 SFILATE
TELESCOPIC CYLINDERS WITH 2 EXTENSIONS

TELESKOPZYLINDER MIT 2 STUFEN
ДВУХСТУПЕНЧАТЫЕ ТЕЛЕСКОПИЧЕСКИЕ ЦИЛИНДРЫ

**TYPE F :**
FORO
HOLE
LOCH
ОТВЕРСТИЕ

**TYPE S :**
SFERA
BALL
KUGEL
ШАР

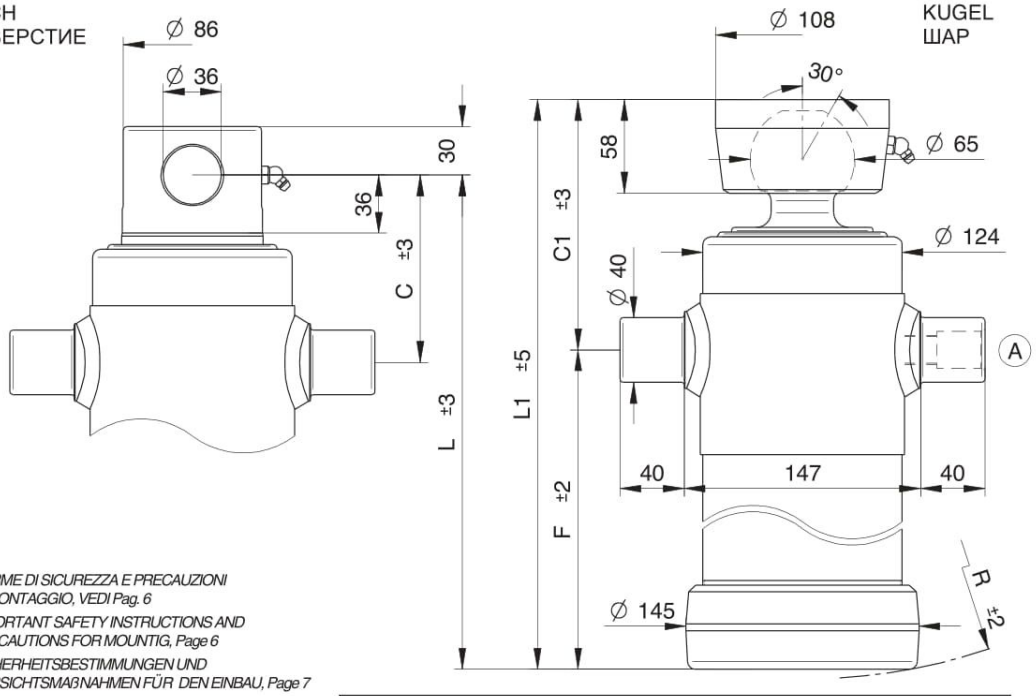


*NORME DI SICUREZZA E PRECAUZIONI DI MONTAGGIO, VEDI Pag. 6*
*IMPORTANT SAFETY INSTRUCTIONS AND PRECAUTIONS FOR MOUNTIG, Page 6*
*SICHERHEITSBESTIMMUNGEN UND VORSICHTSMAßNAHMEN FÜR DEN EINBAU, Page 7*
*МЕРЫ ПО ОБЕСПЕЧЕНИЮ БЕЗОПАСНОСТИ И ИНСТРУКЦИЯ ПО ПРАВИЛЬНОМУ МОНТАЖУ, стр. 7*

*KIT GUARNIZIONI, SEALS KIT, DICHTUNGSSATZ, НАБОР ПРОКЛАДОК :* ***SGS088-107***

## STANDARD

*(A) 07000000 1/2 gas*

## OPTIONAL

*CULLA 3*

*SUP040* *SUP040-A*

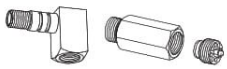

*26310000* *27220000*

*71720000 3/8 gas*
*71730000 1/2 gas*

*CH065-2782*

**PESO TOT. RIBALTABILE 13 Ton. a 180 bar**
**TOTAL WEIGHT TIP-UP 13 Ton. 180 bar**

**GESAMTGEWICHT ANHÄNGER 13 Ton. 180 bar**
**ПОЛНЫЙ ВЕС КУЗОВА 13 Тонн. при 180 бар**

| TIPO TYPE TYP ВИД | DISEGNO – DRAWING ZEICHNUNG – ЧЕРТЁЖ | CORSA – STROKE HUB – ХОД | SFILATE mm EXTENSIONS mm STUFEN mm СТУПЕНИ mm | | | | | | | | | DIMENSIONI CILINDRO CYLINDER DIMENSIONS ZYLINDER ABMESSUNGEN РАЗМЕРЫ ЦИЛИНДРА | | | | | | L.sfilata – L. extension L. stufen – Ход ступени | Peso – Kg – Weight / Вес – кг. – Gewicht | | Volume olio Lt. Amount of oil Lt. Ölinhalt Lt. Объём масла л. |
|---|---|---|---|---|---|---|---|---|---|---|---|---|---|---|---|---|---|---|---|---|---|
| | | | 68 TON. 6,5 | 88 TON. 10,9 | 107 TON. 16,1 | 126 TON. 22,4 | 145 TON. 29,7 | 165 TON. 38,4 | 187 TON. 49,4 | 210 TON. 62,3 | 236 TON. 78,5 | C | C¹ | F | L | L¹ | R | | F | S | |
| | | | | | | | | | | | | | | | | | | | | | |
| **4023** | 3369 | **695** | | ● | ● | | | | | | | 115 | 155 | 365 | 480 | 520 | 373 | 420 | 30,5 | 33 | 5,3 |
| **4026** | 3372 | **895** | | ● | ● | | | | | | | 115 | 155 | 465 | 580 | 620 | 472 | 520 | 36,5 | 39 | 6,8 |
| **4027** | 3373 | **1035** | | ● | ● | | | | | | | 145 | 185 | 535 | 680 | 720 | 570 | 620 | 42,5 | 45 | 8,3 |
| **4028** | 8130 | **1195** | | ● | ● | | | | | | | 145 | 185 | 615 | 760 | 800 | 650 | 700 | 47,5 | 50 | 10 |
| **4029** | 7340 | **1395** | | ● | ● | | | | | | | 145 | 185 | 715 | 860 | 900 | 750 | 800 | 53,5 | 56 | 11,6 |

**PRESSIONE MAX. DI ESERCIZIO 220 BAR – WORKING MAX. PRESSURE 220 BAR**
**MAX. BETRIEBSDRUCK 220 BAR – МАКСИМАЛЬНОЕ РАБОЧЕЕ ДАВЛЕНИЕ 220 БАР**

CARATTERISTICHE TECNICHE DATE A TITOLO PURAMENTE INDICATIVO E MODIFICABILI SENZA PREAVVISO - THESE TECHNICAL SPECIFICATIONS ARE ONLY APPROXIMATE VALUES AND MAY BE CHANGED WITHOUT ANY PREVIOUS NOTICE
DIESE TECHNISCHEN DATEN GELTEN NUR ALS RICHTWERTE UND KÖNNEN OHNE VORANMELDUNG GEÄNDERT WERDEN - ВЫШЕУКАЗАННЫЕ ТЕХНИЕСКИЕ ХАРАКТЕРИСТИКИ ЯВЛЯЮТСЯ ПРИБЛИЗИТЕЛЬНЫМИ И МОГУТ БЫТЬ ИЗМЕНЕНЫ БЕЗ ПРЕДВАРИТЕЛЬНОГО УВЕДОМЛЕНИЯ

CILINDRI TELESCOPICI CON 3 SFILATE — TELESKOPZYLINDER MIT 3 STUFEN

TELESCOPIC CYLINDERS WITH 3 EXTENSIONS — ТРЕХСТУПЕНЧАТЫЕ ТЕЛЕСКОПИЧЕСКИЕ ЦИЛИНДРЫ

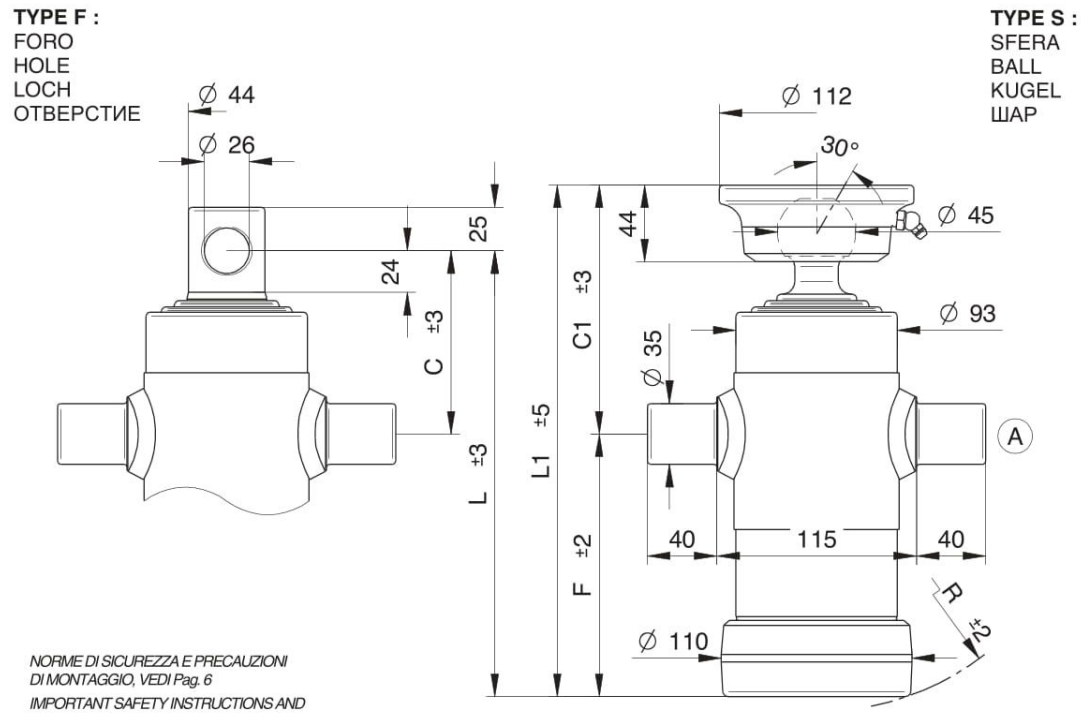


NORME DI SICUREZZA E PRECAUZIONI DI MONTAGGIO, VEDI Pag. 6

IMPORTANT SAFETY INSTRUCTIONS AND PRECAUTIONS FOR MOUNTIG, Page 6

SICHERHEITSBESTIMMUNGEN UND VORSICHTSMAßNAHMEN FÜR DEN EINBAU, Page 7

МЕРЫ ПО ОБЕСПЕЧЕНИЮ БЕЗОПАСНОСТИ И ИНСТРУКЦИЯ ПО ПРАВИЛЬНОМУ МОНТАЖУ. стр. 7

KIT GUARNIZIONI, SEALS KIT, DICHTUNGSSATZ, НАБОР ПРОКЛАДОК : **SGS046-076**

## STANDARD

(A) 07000000 1/2 gas

## OPTIONAL

CULLA 1

SUP035

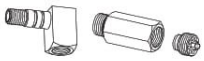

26310000 27220000

71720000 3/8 gas
71730000 1/2 gas

CH045-2414

**PESO TOT. RIBALTABILE 5 Ton. a 180 bar** — **GESAMTGEWICHT ANHÄNGER 5 Ton. 180 bar**

**TOTAL WEIGHT TIP-UP 5 Ton. 180 bar** — **ПОЛНЫЙ ВЕС КУЗОВА 5 Тонн. при 180 бар**

| TIPO TYPE TYP ВИД | DISEGNO – DRAWING ZEICHNUNG – ЧЕРТЁЖ | CORSA – STROKE HUB – ХОД | SFILATE EXTENSIONS STUFEN СТУПЕНИ mm | | | | | | | | | DIMENSIONI CILINDRO CYLINDER DIMENSIONS ZYLINDER ABMESSUNGEN РАЗМЕРЫ ЦИЛИНДРА | | | | | | L.sfilata – L. extension L. stufen – Ход ступени | Peso – Kg – Weight | Bec – кг. – Gewicht | Volume olio Lt. Amount of oil Lt. Ölinhalt Lt. Объём масла л. |
|---|---|---|---|---|---|---|---|---|---|---|---|---|---|---|---|---|---|---|---|---|---|
| | | | 46 TON. 2,9 | 61 TON. 5,2 | 76 TON. 8,1 | 91 TON. 11,7 | 107 TON. 16,1 | 126 TON. 22,4 | 145 TON. 29,7 | 165 TON. 38,4 | 187 TON. 49,4 | C | C¹ | F | L | L¹ | R | | F | S | |
| | | | | | | | | | | | | | | | | | | | | | |
| **2030** | 10144 | **410** | ● | ● | ● | | | | | | | 105 | 142 | 150 | 255 | 292 | 160 | 210 | 13,5 | 15 | 1,5 |
| **2031** | 3335 | **500** | ● | ● | ● | | | | | | | 105 | 142 | 180 | 285 | 322 | 190 | 240 | 14 | 15,5 | 1,6 |
| **2032** | 3336 | **593** | ● | ● | ● | | | | | | | 105 | 142 | 210 | 315 | 352 | 220 | 270 | 15 | 16,5 | 2 |
| **2033** | 3337 | **683** | ● | ● | ● | | | | | | | 105 | 142 | 240 | 345 | 382 | 250 | 300 | 16,5 | 18 | 2,2 |
| **2034** | 3338 | **790** | ● | ● | ● | | | | | | | 105 | 142 | 275 | 380 | 417 | 280 | 335 | 18 | 19,5 | 2,5 |
| **2035** | 10146 | **893** | ● | ● | ● | | | | | | | 105 | 142 | 310 | 415 | 452 | 315 | 370 | 19,5 | 21 | 2,8 |
| **2036** | 10148 | **1043** | ● | ● | ● | | | | | | | 105 | 142 | 360 | 465 | 502 | 365 | 420 | 21,5 | 23 | 3,3 |
| **2037** | 10150 | **1283** | ● | ● | ● | | | | | | | 105 | 142 | 440 | 545 | 582 | 445 | 500 | 25 | 26,5 | 4 |
| **2038** | 10152 | **1490** | ● | ● | ● | | | | | | | 105 | 142 | 510 | 615 | 652 | 515 | 570 | 28,5 | 30 | 4,7 |
| | | | | | | | | | | | | | | | | | | | | | |
| | | | | | | | | | | | | | | | | | | | | | |

**PRESSIONE MAX. DI ESERCIZIO 220 BAR – WORKING MAX. PRESSURE 220 BAR**
**MAX. BETRIEBSDRUCK 220 BAR – МАКСИМАЛЬНОЕ РАБОЧЕЕ ДАВЛЕНИЕ 220 БАР**

CARATTERISTICHE TECNICHE DATE A TITOLO PURAMENTE INDICATIVO E MODIFICABILI SENZA PREAVVISO - THESE TECHNICAL SPECIFICATIONS ARE ONLY APPROXIMATE VALUES AND MAY BE CHANGED WITHOUT ANY PREVIOUS NOTICE
DIESE TECHNISCHEN DATEN GELTEN NUR ALS RICHTWERTE UND KÖNNEN OHNE VORANMELDUNG GEÄNDERT WERDEN - ВЫШЕУКАЗАННЫЕ ТЕХНИЧЕСКИЕ ХАРАКТЕРИСТИКИ ЯВЛЯЮТСЯ ПРИБЛИЗИТЕЛЬНЫМИ И МОГУТ БЫТЬ ИЗМЕНЕНЫ БЕЗ ПРЕДВАРИТЕЛЬНОГО УВЕДОМЛЕНИЯ

CILINDRI TELESCOPICI CON 3 SFILATE
TELESCOPIC CYLINDERS WITH 3 EXTENSIONS

TELESKOPZYLINDER MIT 3 STUFEN
ТРЕХСТУПЕНЧАТЫЕ ТЕЛЕСКОПИЧЕСКИЕ ЦИЛИНДРЫ

**TYPE F :**
FORO
HOLE
LOCH
ОТВЕРСТИЕ

**TYPE S :**
SFERA
BALL
KUGEL
ШАР

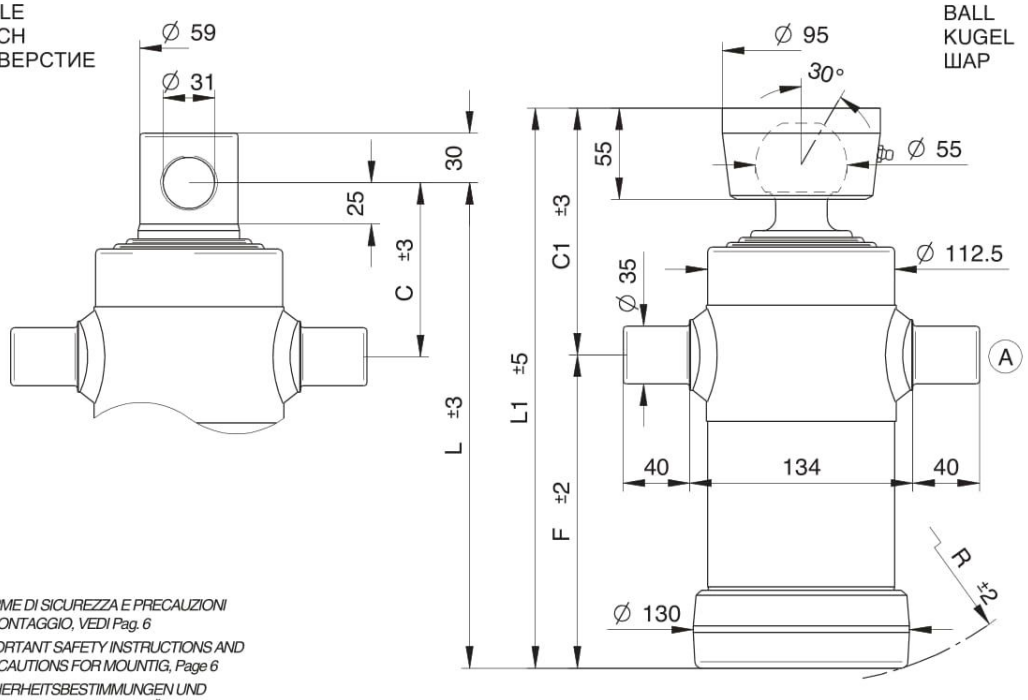


*NORME DI SICUREZZA E PRECAUZIONI DI MONTAGGIO, VEDI Pag. 6*
*IMPORTANT SAFETY INSTRUCTIONS AND PRECAUTIONS FOR MOUNTIG, Page 6*
*SICHERHEITSBESTIMMUNGEN UND VORSICHTSMAßNAHMEN FÜR DEN EINBAU, Page 7*
*МЕРЫ ПО ОБЕСПЕЧЕНИЮ БЕЗОПАСНОСТИ И ИНСТРУКЦИЯ ПО ПРАВИЛЬНОМУ МОНТАЖУ. стр. 7*

*KIT GUARNIZIONI, SEALS KIT, DICHTUNGSSATZ, НАБОР ПРОКЛАДОК :* ***SGS061-091***

## STANDARD

*(A) 07000000 1/2 gas*

## OPTIONAL

*CULLA 2 + SUP040*

*SUP035*

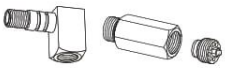

*26310000 27220000*

*71720000 3/8 gas*
*71730000 1/2 gas*

*CH055-2957*

**PESO TOT. RIBALTABILE 8 Ton. a 180 bar**
**TOTAL WEIGHT TIP-UP 8 Ton. 180 bar**

**GESAMTGEWICHT ANHÄNGER 8 Ton. 180 bar**
**ПОЛНЫЙ ВЕС КУЗОВА 8 Тонн. при 180 бар**

| TIPO TYPE TYP ВИД | DISEGNO – DRAWING ZEICHNUNG – ЧЕРТЁЖ | CORSA – STROKE HUB – ХОД | SFILATE mm EXTENSIONS mm STUFEN mm СТУПЕНИ mm | | | | | | | | | DIMENSIONI CILINDRO CYLINDER DIMENSIONS ZYLINDER ABMESSUNGEN РАЗМЕРЫ ЦИЛИНДРА | | | | | | L.sfilata – L. extension L. stufen – Ход ступени | Peso – Kg – Weight / Вес – кг. – Gewicht | | Volume olio Lt. Amount of oil Lt. Ölinhalt Lt. Объём масла л. |
|---|---|---|---|---|---|---|---|---|---|---|---|---|---|---|---|---|---|---|---|---|---|
| | | | 46 TON. 2,9 | 61 TON. 5,2 | 76 TON. 8,1 | 91 TON. 11,7 | 107 TON. 16,1 | 126 TON. 22,4 | 145 TON. 29,7 | 165 TON. 38,4 | 187 TON. 49,4 | C | C¹ | F | L | L¹ | R | | F | S | |
| | | | | | | | | | | | | | | | | | | | | | |
| **3030** | 3345 | **500** | | ● | ● | ● | | | | | | 105 | 147 | 190 | 295 | 337 | 200 | 240 | 20 | 22 | 2,5 |
| **3031** | 3346 | **593** | | ● | ● | ● | | | | | | 105 | 147 | 220 | 325 | 367 | 230 | 270 | 22 | 24 | 2,8 |
| **3032** | 3347 | **683** | | ● | ● | ● | | | | | | 105 | 147 | 250 | 355 | 397 | 260 | 300 | 24 | 26 | 3,3 |
| **3033** | 3348 | **785** | | ● | ● | ● | | | | | | 110 | 152 | 280 | 390 | 432 | 290 | 335 | 27 | 29 | 3,8 |
| **3034** | 3349 | **893** | | ● | ● | ● | | | | | | 110 | 152 | 315 | 425 | 467 | 325 | 370 | 29 | 31 | 4,2 |
| **3035** | 3350 | **1043** | | ● | ● | ● | | | | | | 110 | 152 | 365 | 475 | 517 | 375 | 420 | 33 | 35 | 5 |
| **3036** | 3332 | **1283** | | ● | ● | ● | | | | | | 110 | 152 | 445 | 555 | 597 | 450 | 500 | 38 | 40 | 6 |
| **3037** | 3333 | **1493** | | ● | ● | ● | | | | | | 110 | 152 | 515 | 625 | 667 | 520 | 570 | 42 | 44 | 7 |
| | | | | | | | | | | | | | | | | | | | | | |
| | | | | | | | | | | | | | | | | | | | | | |
| | | | | | | | | | | | | | | | | | | | | | |

**PRESSIONE MAX. DI ESERCIZIO 200 BAR – WORKING MAX. PRESSURE 200 BAR**
**MAX. BETRIEBSDRUCK 200 BAR – МАКСИМАЛЬНОЕ РАБОЧЕЕ ДАВЛЕНИЕ 200 БАР**

CARATTERISTICHE TECNICHE DATE A TITOLO PURAMENTE INDICATIVO E MODIFICABILI SENZA PREAVVISO - THESE TECHNICAL SPECIFICATIONS ARE ONLY APPROXIMATE VALUES AND MAY BE CHANGED WITHOUT ANY PREVIOUS NOTICE
DIESE TECHNISCHEN DATEN GELTEN NUR ALS RICHTWERTE UND KÖNNEN OHNE VORANMELDUNG GEÄNDERT WERDEN - ВЫШЕУКАЗАННЫЕ ТЕХНИЧЕСКИЕ ХАРАКТЕРИСТИКИ ЯВЛЯЮТСЯ ПРИБЛИЗИТЕЛЬНЫМИ И МОГУТ БЫТЬ ИЗМЕНЕНЫ БЕЗ ПРЕДВАРИТЕЛЬНОГО УВЕДОМЛЕНИЯ